Ficha Técnica

Asiento amplio para ducha abatible de acero inoxidable 304 recubierto con ABS blanco (AAD65420)



.Descripción

Asiento para ducha abatible (plegable) diseñado para proporcionar un apoyo seguro y cómodo durante el baño, especialmente para personas con discapacidad o movilidad reducida. Fabricado con una estructura robusta de acero inoxidable 304 y una superficie de asiento ergonómica de plástico ABS color blanco. Su diseño plegable permite optimizar el espacio de la ducha cuando no está en uso.



.Características Técnicas

.Proveedor: SQHE
.Nombre: Asiento de ducha plegable
.Material: Acero inoxidable SUS 304
.Material del asiento: ABS nylon
.Color recubierto: Blanco ABS
.Tamaño total: 46cm x 46cm (18” x 18")
.Tamaño solo asiento: 42.3cm x 42.3cm
.Tubo interno acero diámetro: ø32mm
.Tubo recubierto diámetro: ø35mm
.Tubo acero inoxidable 304 grosor: 1 1/4”
.Placa base grosor: 0.05cm
.Función: Plegable 90°
.Capacidad de peso: 200 kg (440.9 lb)
.Montaje requerido: Montado a la pared
.Rango de edad aplicable: Adultos mayores
.Espacio aplicable: Baño, duchas, sala de star, balcón, habitación, etc.
.Componentes incluidos:
Accesorios para su instalación (Tarugos y tornillos)
.Peso en bruto: 5 Kilos

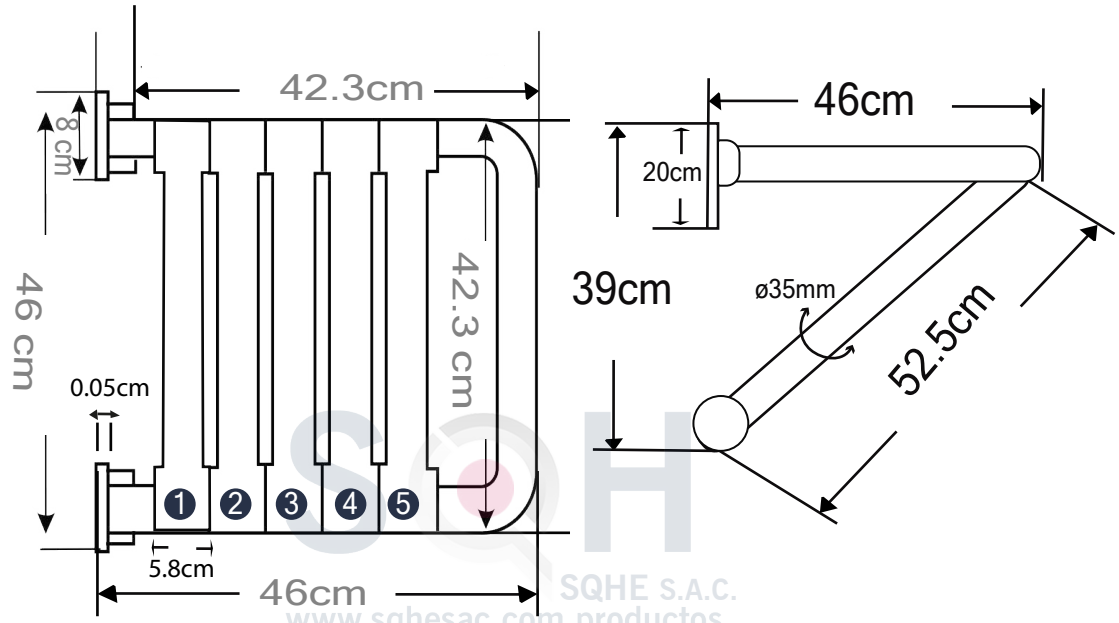

SQHE S.A.C.
www.sqhesac.com.productos



SQHE S.A.C.
RUC: 20510400152
Av. Edo. de Habich nº 267 - Urb. Ingeniería piso 3 Lima - Lima - S.M.P.
999 487 878 - 921 843 852 productos@sqhesac.com sqhesolucion
SQHE S.A.C.
www.sqhesac.com.productos

.Beneficios

.Propósito: El taburete de ducha montado en la pared se puede utilizar en muchos lugares, como pasillos, duchas de baño, descansos de pasillo, vestuarios, etc.
.Soporte de carga: El asiento plegable de ducha puede soportar 440.9 libras de peso, tiene una fuerte capacidad de carga, es plegable, anticaída, segura y confiable.
.Comodidad: Única con sus 5 tiras de 5.8cm de ancho, le da más comodidad y estabiidad.
.Características: la silla plegable montada en la pared tiene las características de anticorrosión, antioxidante, no decolorante, resistente al desgaste.
Hay orificios de drenaje en el asiento para evitar la acumulación de agua. Las patas contiene soporte antideslizante (T)para mayor seguridad.
Optimiza el espacio de la ducha cuando no está en uso.



SQHE S.A.C.
www.sqhesac.com.productos

.Instrucciones de Instalación

.Localización: Determine el lugar adecuado para la instalación.
.Marcado: Marque los puntos de fijación en la pared.
.Perforación: Realice los agujeros en la pared con un taladro y una broca del tamaño adecuado.
.Fijación: Introduzca los tarugos en los agujeros, luego los tornillos y atornille.



.Mantenimiento

Limpiar regularmente con un paño húmedo y un detergente suave. Evitar el uso de productos abrasivos.

.Garantía

2 años por defectos de fabricación.

*Sugerencias:
Aumente los puntos de apoyo (Barras de apoyo) para una mayor estabilidad para el usuario.



SQHE S.A.C.
RUC: 20510400152
Av. Edo. de Habich nº 267 - Urb. Ingeniería piso 3 Lima - Lima - S.M.P.
999 487 878 - 921 843 852 productos@sqhesac.com sqhesolucion
SQHE S.A.C.
www.sqhesac.com.productos

Uno de los asientos MÁS AMPLIOS

Asiento abatible para ducha

Acero inoxidable 304

Nylon abs antideslizante

Abatible 90°

Cubierto ABS

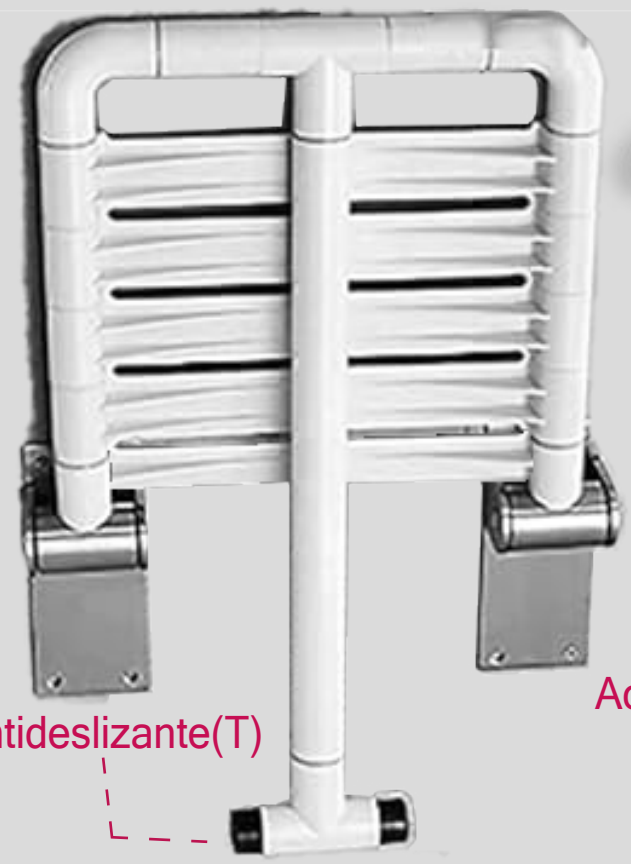

Antideslizante(T)





Accesorios instalación

SQHE S.A.C.
www.sqhesac.com.productos

SQHE S.A.C.
RUC: 20510400152
Av. Edo. de Habich nº 267 - Urb. Ingeniería piso 3 Lima - Lima - S.M.P.
999 487 878 - 921 843 852 productos@sqhesac.com sqhesolucion

SQHE S.A.C.
www.sqhesac.com.productos